VUE A

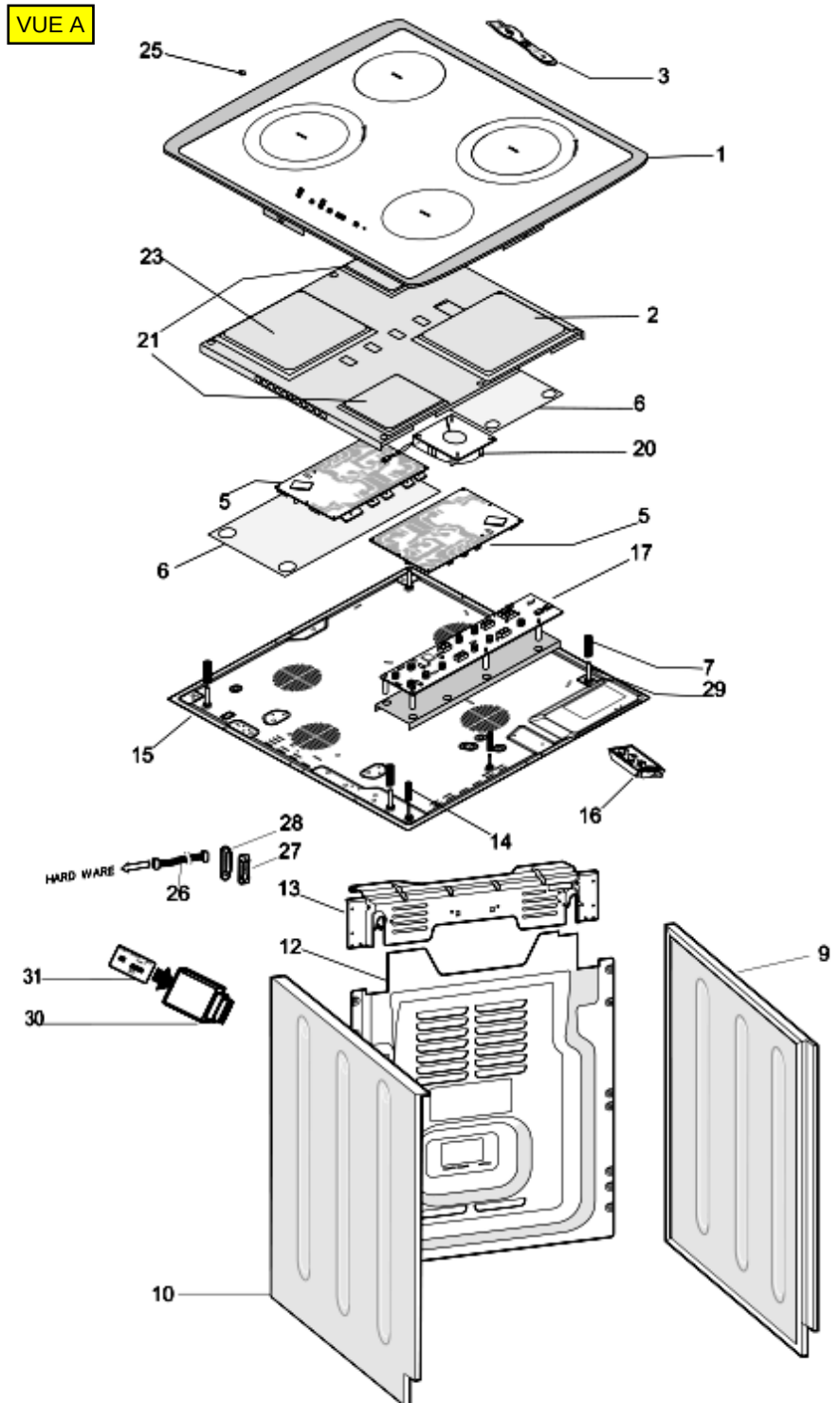
25
3
1
23
2
21
6
20
5
5
6
17
7
29
15
16
14
28
27
HARD WARE
26
13
12
9
31
30
10

VUE B

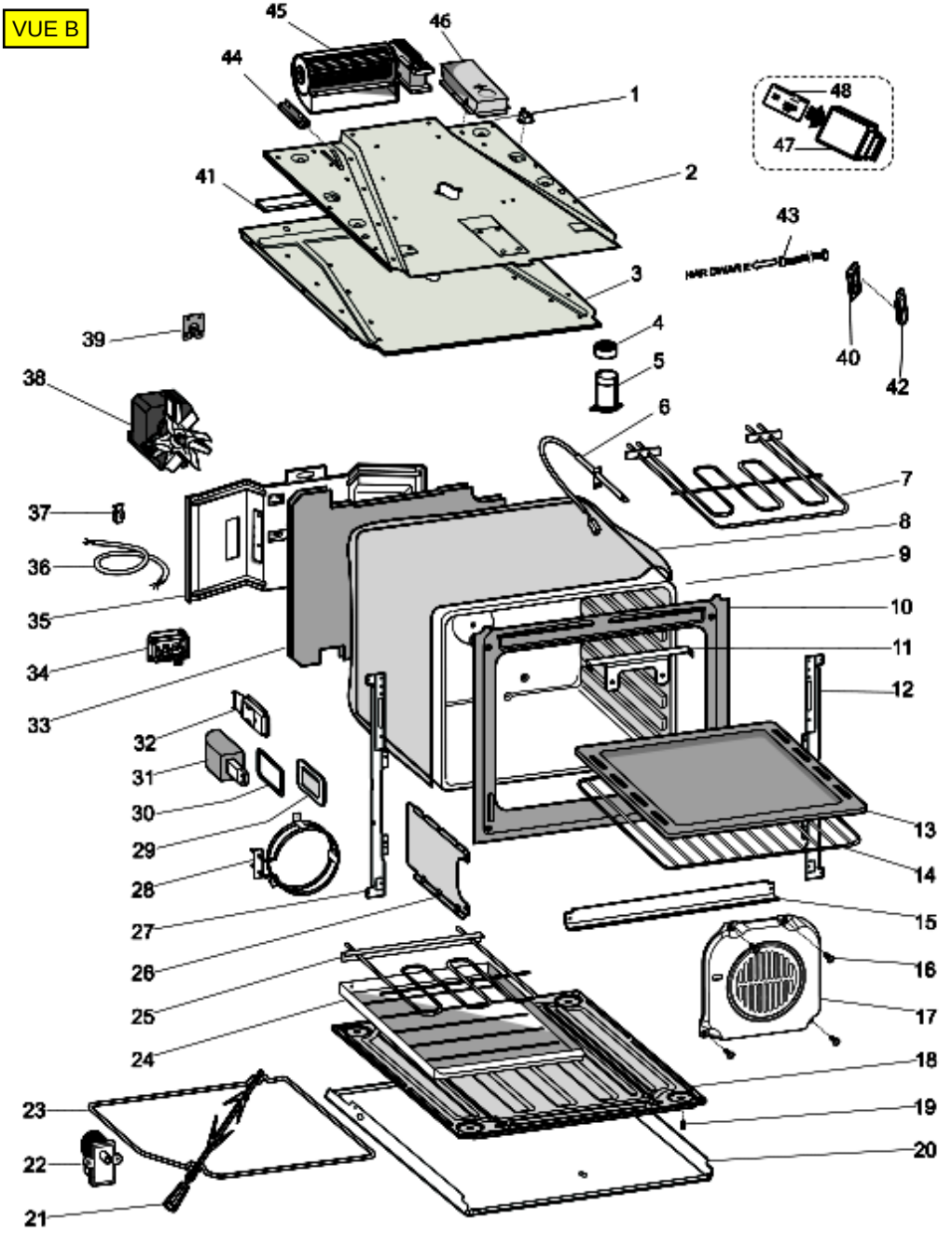
45
46
44
1
48
47
41
2
43
3
39
4
40
42
5
38
6
7
37
8
36
9
35
10
11
34
12
33
32
31
13
30
29
14
28
15
27
16
26
17
25
18
24
23
19
22
20
21

VUE C

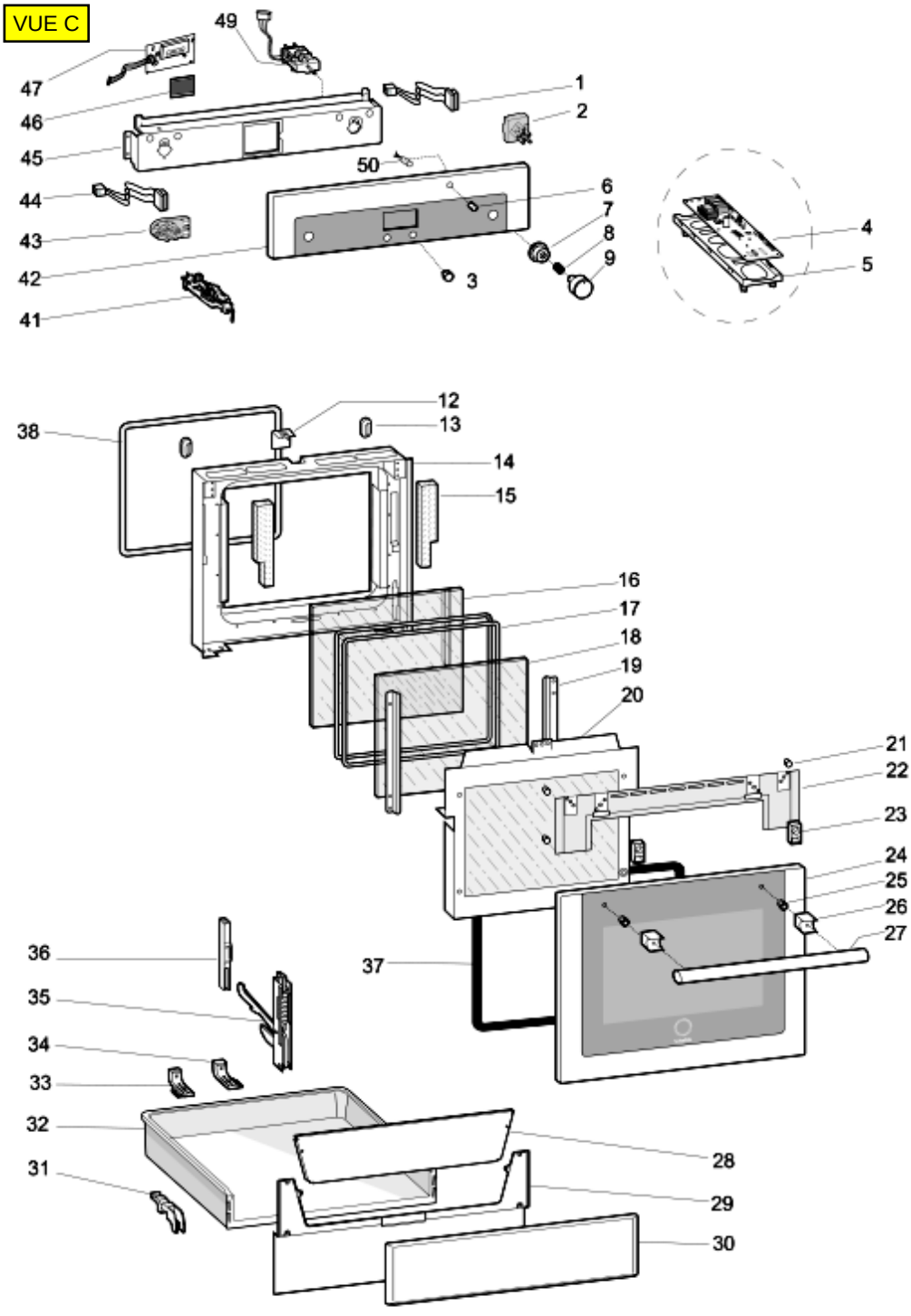
49
47
46
45
44
43
42
41
1
2
50
6
7
8
9
3
4
5
12
13
38
14
15
16
17
18
19
20
21
22
23
24
25
26
27
36
37
35
34
33
32
31
28
29
30